BENARMO

ТЕХНИЧЕСКИЙ ПАСПОРТ ИЗДЕЛИЯ:

ЗАДВИЖКА ШИБЕРНАЯ ЧУГУННАЯ НОЖЕВАЯ МЕЖФЛАНЦЕВАЯ С НЕВЫДВИЖНЫМ ШПИНДЕЛЕМ

1. НАЗНАЧЕНИЕ И ОБЛАСТЬ ПРИМЕНЕНИЯ

1.1. Чугунные шиберные задвижки относятся к классу запорно-перекрывающей арматуры, где запорный элемент, выполненный в виде ножа, перемещается возвратно-поступательными движениями, направленными перпендикулярно потоку рабочей среды.

1.2. Шиберные задвижки используются в разных сферах: в очистных сооружениях, системах канализации, целлюлозно-бумажной, пищевой, энергетической, химической, горнодобывающей и многих других отраслях промышленности. Рабочими средами могут быть сточные воды, различные консистенции бумажных пульп, различные древесные массы, суспензии, порошки, пыль цементная и многое другое.

2. ТЕХНИЧЕСКИЕ ДАННЫЕ

2.1. Основные параметры шиберных задвижек чугунных.

Типоразмер Ду,мм	50÷2000
Температура рабочей среды,°С	До +80
Тип присоединения	межфланцевая
Тип управления	штурвал, редуктор
Материалы основных деталей	чугун, сталь
Направление потока	двухстороннее
Класс герметичности	А

Давление рабочее Ру, МПа(кгс/см2):	
Ду50÷Ду250	1,0(10)
Ду300÷Ду550	0,7(7)
Ду600	0,5(5)
Ду650	0,4(4)
Ду700÷Ду1600	0,2(2)
Ду1800÷Ду2000	0,1(1)

2.2. Основные габаритные размеры ТМЦ.

Ду	Ру, кгс/см²	Управление	L, мм	D, мм	D1, мм	D2, мм	D0, мм	d, мм	T, мм	N-Th	H1, мм
50	10		48	165	125	99	180	Ø18	12	4-M16	290
80	10		51	200	160	132	200	Ø18	12	8-M16	358
100	10		51	220	180	156	240	Ø18	12	8-M16	378
125	10		57	250	210	184	260	Ø18	12	8-M16	428
150	10		57	275	240	211	280	Ø23	14	8-M20	490
200	10	штурвал	70	340	295	266	300	Ø23	16	8-M20	588
250	10		70	395	350	319	320	Ø23	16	12-M20	690
300	7		76	445	400	370	350	Ø23	16	12-M20	815
350	7		76	505	460	429	400	Ø23	18	16-M20	890
400	7		89	565	515	480	450	Ø27	20	16-M24	980
450	7		89	615	565	530	500	Ø27	20	20-M24	1025
500	7		114	670	620	582	500	Ø27	24	20-M24	1330
550	7		114	725	680	638	0	Ø30	27	20-M27	1344
600	5		114	780	725	682	0	Ø30	27	20-M27	1390
650	4		114	845	780	732	0	Ø30	27	20-M27	1595
700	2		127	895	840	794	0	Ø30	27	20-M27	1720
750	2		127	970	900	855	0	Ø33	30	20-M30	1862
800	2		127	1015	950	901	0	Ø33	30	20-M30	1910
850	2		127	1070	1000	955	0	Ø33	30	20-M30	
900	2		127	1115	1050	1001	0	Ø33	30	20-M30	
1000	2	редуктор	149	1230	1160	1112	0	Ø36	35	20-M33	
1100	2		149	1340	1260	1220	0	Ø36		20-M33	
1200	2		156	1455	1380	1328	0	Ø39		20-M36	
1350	2		171	1630	1540	1480	0	Ø42		20-M39	
1400	2		171	1675	1590	1530	0	Ø42		20-M39	
1500	2		198	1795	1705	1640	0	Ø42		20-M39	
1600	2		198	1915	1820	1750	0	Ø48		20-M45	
1800	1		219	2115	2020	1950	0	Ø48		20-M45	
2000	1		250	2325	2230	2150	0	Ø48		20-M45	

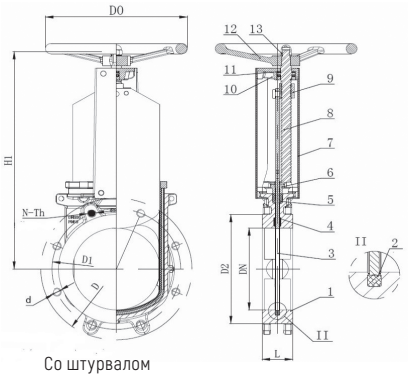

Со штурвалом

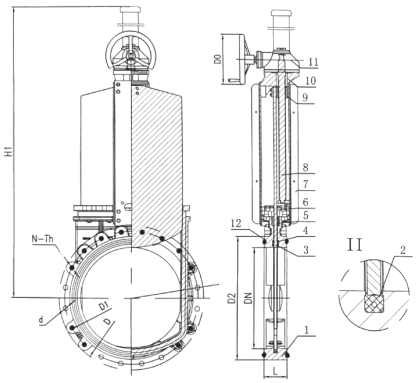

С редуктором

2.3. Основные детали и материалы ТМЦ.

№	Наименование детали	Материал
1	Корпус	Чугун GGG40
2	Седловое уплотнение	NBR
3	Нож	Нерж. сталь SS304
4	Направляющая	PTFE
5	Сальниковое уплотнение	PTFE / EPDM
6	Сальник	Сталь
7	Защитная пластина	Сталь Q235
8	Шпиндель	Нерж. сталь SS420
9	Гайка	Латунь
10	Опорная пластина	Чугун HT200
11	Опорная шайба	Сталь GCr15
12	Штурвал	Чугун GGG40
13	Крышка	сталь Ст25

3. МОНТАЖ И ПОРЯДОК УСТАНОВКИ

3.1. Задвижки могут устанавливаться на открытой площадке, в помещениях и в колодцах.

3.2. Задвижки должны устанавливаться в местах, доступных для осуществления текущего ремонта и осмотра при эксплуатации.

3.3. Задвижки устанавливаются в любом положении, кроме положения маховиком вниз.

3.4. Перед установкой трубопровод должен быть очищен от грязи, окалины, песка и др.

3.5. Перед монтажом произвести наружный осмотр задвижек на отсутствие повреждений, проверить внутренние полости на наличие посторонних предметов, проверить легкость и плавность хода.

3.6. Задвижки не должны испытывать нагрузок от трубопровода. При необходимости должны быть предусмотрены опоры, снимающие нагрузку на задвижку от трубопровода.

3.7. При монтаже задвижек необходимо, чтобы фланцы на трубопроводе были установлены без перекосов.

4. УКАЗАНИЕ МЕР БЕЗОПАСНОСТИ

4.1. К монтажу, эксплуатации и обслуживанию задвижек допускается персонал, изучивший устройство задвижек, правила техники безопасности и требования настоящей инструкции.

4.2. Перед установкой на трубопровод задвижку закрепить стропальными приспособлениями, исключающими срыв или кантование при подъеме или опускании. Стропальные приспособления не снимать и не ослаблять до закрепления задвижки на трубопроводе.

4.3. На месте установки задвижки должны быть предусмотрены проходы, достаточные для безопасного монтажа и обслуживания.

4.4. Для обеспечения безопасности категорически запрещается производить работы по устранению дефектов при наличии давления рабочей среды в трубопроводе.

4.5. Обслуживание задвижек, установленных в подземных колодцах (камерах), в которых возможно скопление вредных или взрывоопасных газов, производить согласно правил технической эксплуатации и технике безопасности организации, эксплуатирующей магистраль.

5. ЭКСПЛУАТАЦИЯ И ТЕХНИЧЕСКОЕ ОБСЛУЖИВАНИЕ

5.1. После монтажа необходимо произвести пробное открытие-закрытие задвижки и убедиться в плавности хода ножа.

5.2. Не рекомендуется прикладывать значительные усилия для закрытия арматуры. Это может привести к повреждению ножа, уменьшению срока службы запорной арматуры и отсутствию герметичности в закрытом состоянии при деформации ножа.

5.3. Не допускаются гидравлические удары.

5.4. Запрещается использовать задвижки в рабочих условиях, превышающих заявленные в паспорте изделия, разбирать задвижку, находящуюся под давлением.

5.5. Для своевременного выявления и устранения неисправностей необходимо периодически производить осмотр задвижки, в соответствии с правилами и нормами эксплуатирующей организации.

5.6. Если задвижка долгое время находится в одном и том же положении, рекомендуется, как минимум, 4 раза в год производить полный цикл открытия-закрытия.

5.7. Сальниковые и седловые уплотнения шиберных задвижек нуждаются в периодической замене. Продолжительность срока эксплуатации уплотнений и периодичность их замены обусловлена условиями применения и эксплуатации.

6. ХРАНЕНИЕ И ТРАНСПОРТИРОВКА

6.1. Задвижки хранить в закрытых помещениях с естественной вентиляцией.

6.2. Нож должен быть приоткрыт.

6.3. Транспортировка задвижек осуществляется на поддонах. Задвижка должна быть прочно закреплена, для предотвращения возможных ударов и появления механических повреждений.

6.4. Внутренние поверхности должны быть предохранены от загрязнений.

7. ГАРАНТИЙНЫЕ ОБЯЗАТЕЛЬСТВА

7.1. Изготовитель гарантирует соответствие товара настоящему паспорту при соблюдении Потребителем условий эксплуатации, транспортировки и хранения. Гарантийные обязательства распространяются на все дефекты, возникшие по вине завода-изготовителя. Гарантийный срок - 1 год. Срок службы не менее 50 лет.

7.2. Гарантия не распространяется на дефекты, возникшие в случаях:

- нарушения паспортных режимов хранения, монтажа, испытания, эксплуатации и обслуживания изделия;
- наличия следов воздействия веществ, агрессивных к материалам изделия;
- наличия повреждений, вызванных пожаром, стихией, форс-мажорными обстоятельствами;
- повреждений, вызванных неправильными действиями потребителя;
- наличия механических повреждений или следов вмешательства в конструкцию изделия.

ГАРАНТИЙНЫЙ ТАЛОН

КОЛИЧЕСТВО ШТ. _____

ДАТА ПРОДАЖИ _____

ПОДПИСЬ _____

ШТАМП
ТОРГУЮЩЕЙ (ПОСТАВЛЯЮЩЕЙ)
ОРГАНИЗАЦИИ

BENARMO