ПАСПОРТ

Кран латунный шаровой водоразборный

1. Назначение и область применения.

1.1 Краны шаровые водоразборные предназначены для установки в качестве запорной арматуры в системах: ГВС, ХВС, хозяйственно-питьевого водоснабжения, отопления, сжатого воздуха, технологических трубопроводов, перегоняющих жидкости, неагрессивные к материалам шарового крана.

1.2 Не могут выступать в качестве регулирующей арматуры.

2. Технические данные

Таблица №1

Характеристика	Единица измерения	Значение	Нормативный документ
Класс герметичности	-	А	ГОСТ Р 54808-2011
Диапазон рабочих температур	ºС	от -10 до +80	ГОСТ Р 52720-2007
Максимальное рабочее давление (в зависимости от диаметра)	бар	до 10	ГОСТ 26349-84, ГОСТ Р 52720-2007
Герметичность соединения шланга со штуцером	бар	до 4	-
Тип прохода	-	неполный	ГОСТ 21345-2005
Средний ресурс	циклы	5000	ГОСТ 27.002-2009
Ремонтопригодность	-	да	ГОСТ 27.002-2009
Диаметр присоединительной резьбы	”	1/2	ГОСТ 6357-81
Установка на трубопроводе	-	горизонтальная	-
Тип привода	-	ручной, рычаг	-
Отверстие для пломбирования на рукоятке	-	да	-
Основной материал	-	латунь HPb57-3	EN 12165, ГОСТ 15527
Тип покрытия	-	никель	ГОСТ 9.303-84
Пропускная способность	м.куб/час	5	-

Кол-во: _____

Дата выдачи документа: _____

Подпись: _____

ОТК: _____

М.П

3. Конструкция, размеры и материалы изделия.

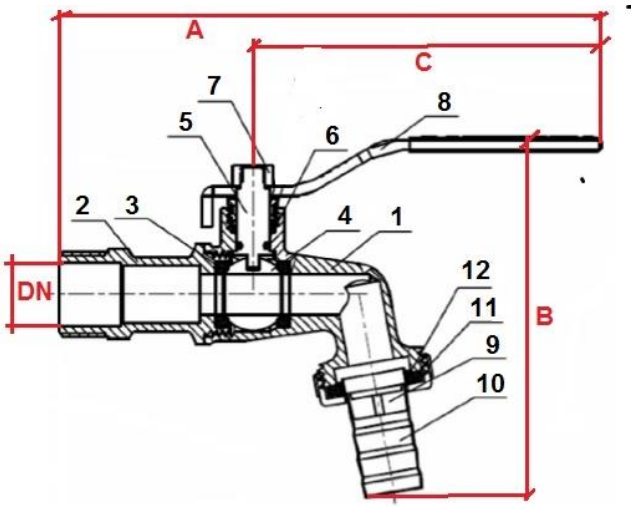

Рис.1

Таблица №2 Конструкция и материалы.

№	Детали	Кол-во, шт.	Марка	Покрытие	Нормативный документ
1	Корпус	1	латунь HPb57-3	Никель	EN 12165, ГОСТ15527
2	Муфта	1	латунь HPb57-3	Никель	EN 12165, ГОСТ15527
3	Уплотнение шара	2	PTFE (Фторопласт-4)	-	ГОСТ 10007
4	Шар	1	латунь HPb57-3	Хром	EN 12165, ГОСТ15527
5	Шток	1	латунь HPb57-3	Без покрытия	EN 12165, ГОСТ15527
6	Уплотнение штока	1	EPDM	-	ISO 4097
7	Гайка	1	Ст3	Цинк	EN 10025, ГОСТ380
8	Ручка- рычаг	1	Ст3	Цинк	EN10025, ГОСТ380,
9	Рассекатель	1	ABC	-	ГОСТ 15088-2014
10	Штуцер	1	Ст3	Цинк	EN 10025, ГОСТ380
11	Накидная гайка	1	латунь HPb57-3	Без покрытия	EN 12165, ГОСТ15527
12	Уплотнительное кольцо	1	EPDM	-	ISO 4097

Таблица №3 Геометрические размеры.

Dn, мм	A, мм	B, мм	C, мм	G	Pn, бар	Вес, г
15	127	80	80	1/2”	10	150

4. Монтаж и обслуживание.

4.1 Необходимо удостовериться, что трубы выровнены по оси должным образом, соосность должна соответствовать СНиП 3.05.01-85.

4.2 Перед установкой крана трубопровод должен быть очищен от окалины и грязи.

1.4 Резьба на трубе должна соответствовать ГОСТ 6357-81.

4.4 При монтаже затягивание крана осуществляется за ближайшую часть корпуса к трубе, на которую он монтируется.

4.5 Запрещено применение инструмента, оказывающего сжимающее воздействие на корпус крана (газовые ключи).

4.6 В качестве уплотнения между краном и трубопроводом должны применяться материалы, выдерживающие технические параметры системы такие как фторопластовые материалы (ФУМ), льняная прядь, герметики.

4.7 После осуществления монтажа оборудования должны быть проведены испытания на герметичность соединений в соответствии с ГОСТ 24054, ГОСТ 25136.

4.8 Крепление шланга к штуцеру крана осуществляется с помощью винтового хомута.

4.9 В случае протечки шарового крана в местах соединений с трубопроводом необходимо заменить уплотнительные материалы.

4.10 В случае протечки шарового крана в месте накидной гайки штуцера следует заменить уплотнительную прокладку.

4.11 Для нормального функционирования крана в течение продолжительного периода времени необходимо профилактически открывать и закрывать кран не реже одного раза в полгода.

4.12 Шаровой кран имеет два рабочих положения: «полностью открыт» и «полностью закрыт». Не допускается использовать в качестве регулирующей арматуры.

4.13 Не рекомендуется установка крана на среды, содержащие абразивные компоненты.

4.14 Категорически запрещается допускать замерзание рабочей среды внутри шарового крана. При сливе системы в зимний период шаровой кран должен быть оставлен полуоткрытым для просыхания пространства между корпусом и шаром.

5. Условия хранения и транспортировки.

5.1 Изделия должны храниться в упаковке предприятия – изготовителя по условиям хранения 3 по ГОСТ 15150. Консервация по ВЗ-4, ВУ-0 ГОСТ 9.014-78.

5.2 Транспортировка изделий должна осуществляться в соответствии с условиями 5 по ГОСТ 15150.

6. Меры безопасности.

6.1 Запрещается эксплуатировать шаровые краны при параметрах и условиях, не соответствующих паспортным значениям.

6.2 Запрещается производить монтажные, демонтажные, профилактические работы при наличии давления в системе.

6.3 В соответствии с ГОСТ Р 53672-2009 кран не должен испытывать нагрузок от трубопровода (изгиб, сжатие, растяжение, кручение, перекосы, вибрация, несоосность патрубков). При необходимости следует предусмотреть опоры или компенсаторы, снижающие нагрузку на кран от трубопровода.

6.4 Не допускается эксплуатация крана с ослабленной гайкой рукоятки: может привести к поломке резьбовой части штока.

6.5 К монтажу, эксплуатации и обслуживанию кранов допускается специально обученный персонал, изучивший устройство кранов и правила техники безопасности.

7. Гарантийные обязательства.

7.1 Изготовитель гарантирует соответствие товара настоящему паспорту при соблюдении Потребителем условий эксплуатации, транспортировки и хранения. Гарантийный срок эксплуатации 12 месяцев со дня отгрузки потребителю. Гарантийные обязательства распространяются на все дефекты, возникшие по вине завода-изготовителя.

7.2 Гарантия не распространяется на дефекты, возникшие в случаях:

- нарушения паспортных режимов хранения, монтажа, испытания, эксплуатации и обслуживания изделия;
- наличия следов воздействия веществ, агрессивных к материалам изделия;
- наличия повреждений, вызванных пожаром, стихией, форс-мажорными обстоятельствами;
- повреждений, вызванных неправильными действиями потребителя;
- наличия механических повреждений или следов вмешательства в конструкцию изделия.